Tapwell

ARM887 Mono Kitchen mixer

ARM887 Krom Mono

Artikelnummer

ARM887 Krom Mono - 9429795
ARM887 Mässing Mono - 9429796
ARM887 Bronze Mono - 9429792
ARM887 Brushed Black Chrome Mono - 9429793
ARM887 Brushed Nickel Mono - 9429794

Köksblandare med svängbar pip, diskmaskinsavstängning och utdragbart munstycke. OBS - håltagning Ø40 mm. Pipens svängradie går att begränsa till mellan 60 och 270 grader med 15 graders intervaller.

Häng inte din disktrasa på blandarpipen - köp till vår magnetiska disktrasehållare →.

Tapwell

Skötselråd
Blandare rengörs bäst med en mjuk trasa och ljummet vatten. Vid behov kan en mild tvållösning användas, men basiska, sura, kalklösande eller slipande rengöringsmedel bör undvikas då de kan skada ytan. Vår yta Mässing får med tiden en naturlig patina som kan putsas upp med mässingsputs, medan Grottesco och Koppar inte ska poleras. Blanka ytor behåller sin glans vid regelbunden rengöring.

Det är viktigt att inte använda utanpåliggande duschblandare som hylla för flaskor, eftersom tvålrester och fukt tillsammans med kalk påverkar ytan negativt.

Diskhoar och tvättställ i rostfritt stål bör rengöras med diskmedel och vatten efter användning, och ytan torkas torr för att undvika fläckar. Starka syror, klor och silverputsmedel bör undvikas, särskilt på färgade PVD-ytor. Matprodukter med syra bör spolas bort direkt. Repor är en naturlig del av användningen, men kan begränsas genom att undvika hårda föremål, varma kastruller och slipande rengöringsmetoder. PVD-ytor kräver särskild varsamhet. Vid svårare fläckar kan en mjuk trasa och tandkräm användas, följt av riklig sköljning. Gjutjärnsgrytor och andra rostande material bör inte lämnas i diskhon, och frätande rengöringsmedel som ugnsrengöring ska undvikas helt.

Köks- och badrumsaccessoarer samt handduksvärmare sköts på samma sätt som blandare.

Avkalkning
Kalkavlagringar är vanliga och påverkar både funktion och utseende. De kan försämra vattenflödet, bidra till korrosion och minska hygienen. För att förebygga detta bör strålsamlare och duschmunstycken rengöras regelbundet, gärna en gång i månaden, genom att läggas i en blandning av vatten och ättika i cirka 30 minuter och sedan sköljas noggrant. Att torka av ytor efter användning minskar kalkbildning. Mild rengöring rekommenderas, och slipande svampar bör undvikas. Mindre kalkfläckar kan tas bort med eukalyptusolja på mikrofibertrasa – låt verka några minuter och torka sedan av.

Smörjning
Smörjning ska endast ske med silikonfett.

Underhåll
För underhåll finns instruktionsfilmer på vår YouTube-kanal →, där du bland annat hittar guider för byte av keramisk insats och strålsamlare.

Fullständiga skötselråd
Ovan är en sammanfattning av Tapwells skötselråd. Du hittar de fullständiga skötselråden på Tapwells hemsida →

Specifikationer

Anslutning tillopp: Slang med 3/8” mutter
Antal grepp: Engrepps
Dimension tillopp: 3/8"
Flödesklass: PCA 8L/min
Ljudklass (EN-ISO 3822 / DIN-52 218): 1
Längd utsprång på utloppspip: 221 mm
Med maskinavstängning: Ja
Spärrbar pip: 60°, 90°, 120°, 150°, 180°, 210°, 240°, 270°
Svängbar pip: Ja

Energiklass: B

Dimensioner/Vikt

Förpackning - Djup: 635 mm
Förpackning - Bredd: 270 mm
Förpackning - Höjd: 75 mm
Förpackning - Nettovikt: 4,30 kg
Förpackning - Volym: 0,01 m³
Bygghöjd undersida utlopp: 265 mm
Produkt - Bredd: 150 mm
Produkt - Djup: 253 mm
Produkt - Höjd: 402 mm
Total bygghöjd: 402 mm

Tapwell
Dimension Drawing
ARM887-Monochrome

Hole dimension: Ø 40
Connection: G 3/8"

Metric (mm)

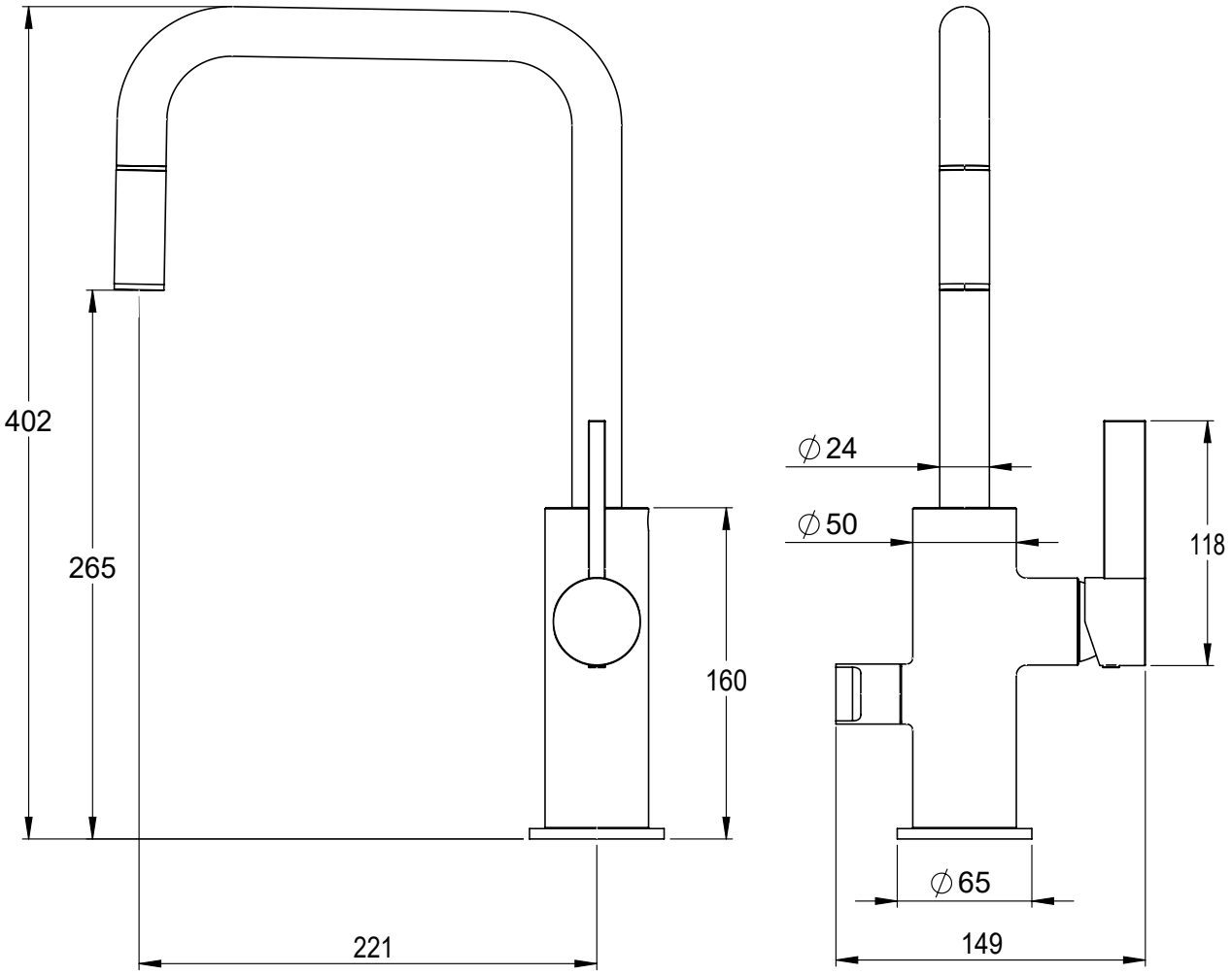

Explosion Drawing

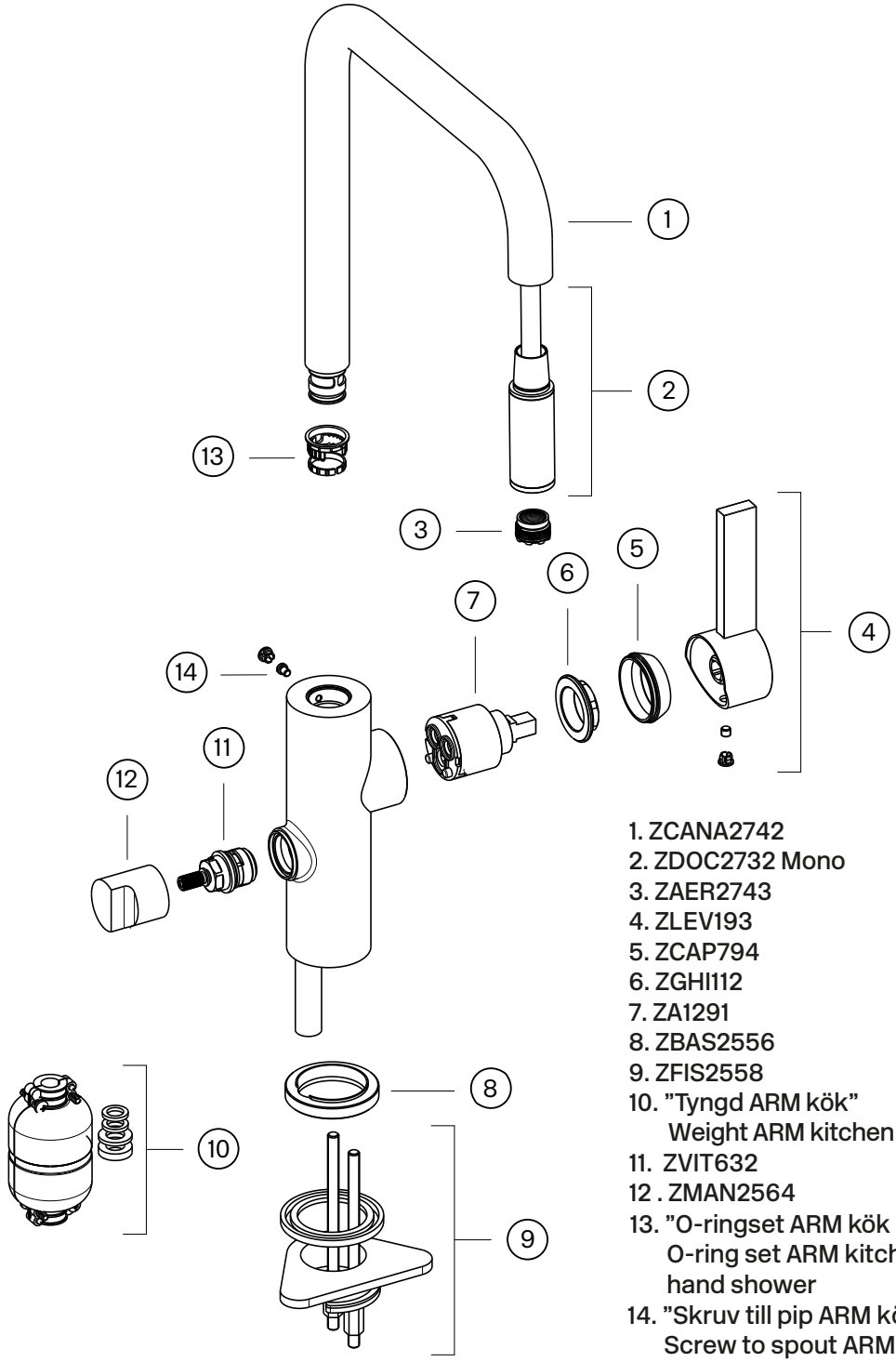

1. ZCANA2742
2. ZDOC2732 Mono
3. ZAER2743
4. ZLEV193
5. ZCAP794
6. ZGHI112
7. ZA1291
8. ZBAS2556
9. ZFIS2558
10. ”Tyngd ARM kök”
    Weight ARM kitchen
11. ZVIT632
12 . ZMAN2564
13. ”O-ringset ARM kök med handdusch”
    O-ring set ARM kitchen with
    hand shower
14. ”Skruv till pip ARM kök”
    Screw to spout ARM Kitchen

Tapwell

Byte keramisk insats

Byte av packningen ska göras vid dropp från blandarens utloppspip eller vid vredet för reglering av vattnets flöde och temperatur.

Artikelbeskrivning:

1. Blandarkropp
2. Keramisk insats
3. Låsmutter för den keramiska insatsen
4. Täckhuv
5. Flödesvred
6. Spärrskruv för flödesvred
7. Täckplupp

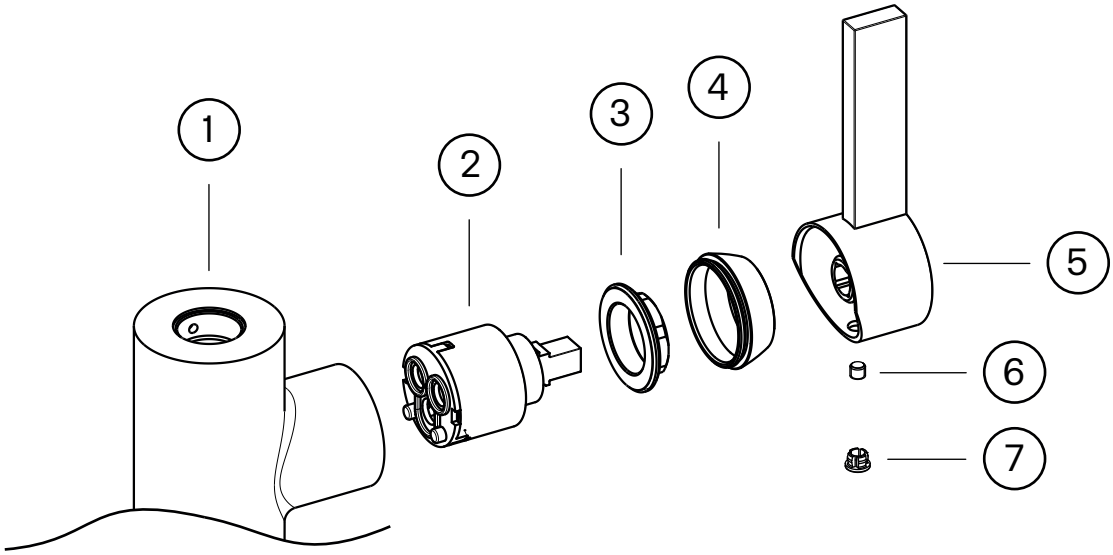

Arbetsordning:

OBS - vattnet på huvudledningen måste vara avstängt!

1. Vattnet till blandaren (1) stängs av och blandaren öppnas så att den töms på vatten.
2. Täckpluggen (7) petas bort och spärrskruven (6) som håller flödesvredet (5) lossas ca 1 varv med en insexnyckel (2,5 mm alt. 3 mm).
3. Flödesvredet (5) lyfts av.
4. Täckhuven (4) skruvas bort för hand.
5. Låsmuttern (3) för den keramiska insatsen (2) skruvas bort med fast nyckel.
6. Den keramiska insatsen (2) dras ut för hand och blandarhusets utrymme för insatsen rengörs noggrant från främmande partiklar och eventuella kalkavsättningar. Blandaren renspolas.
7. Ny keramisk insats monteras. Vid monteringen ska insasten vridas till läge där styrpinnarna i insatsens botten fixeras i motsvarande uttag i blandarhusets botten.
8. Fortsatt återmontering utförs i omvänd arbetsordning.

Tapwell

Renstiernas gata 31
SE-116 31 Stockholm
Sweden
Phone +46 8 652 38 00
info@tapwell.se
www.tapwell.se

Org.nr 556578-4807
Bankgiro 5524-8728
VAT Nr SE556578480701
Innehar F-skattebevis

FLOWCHART

ARM887

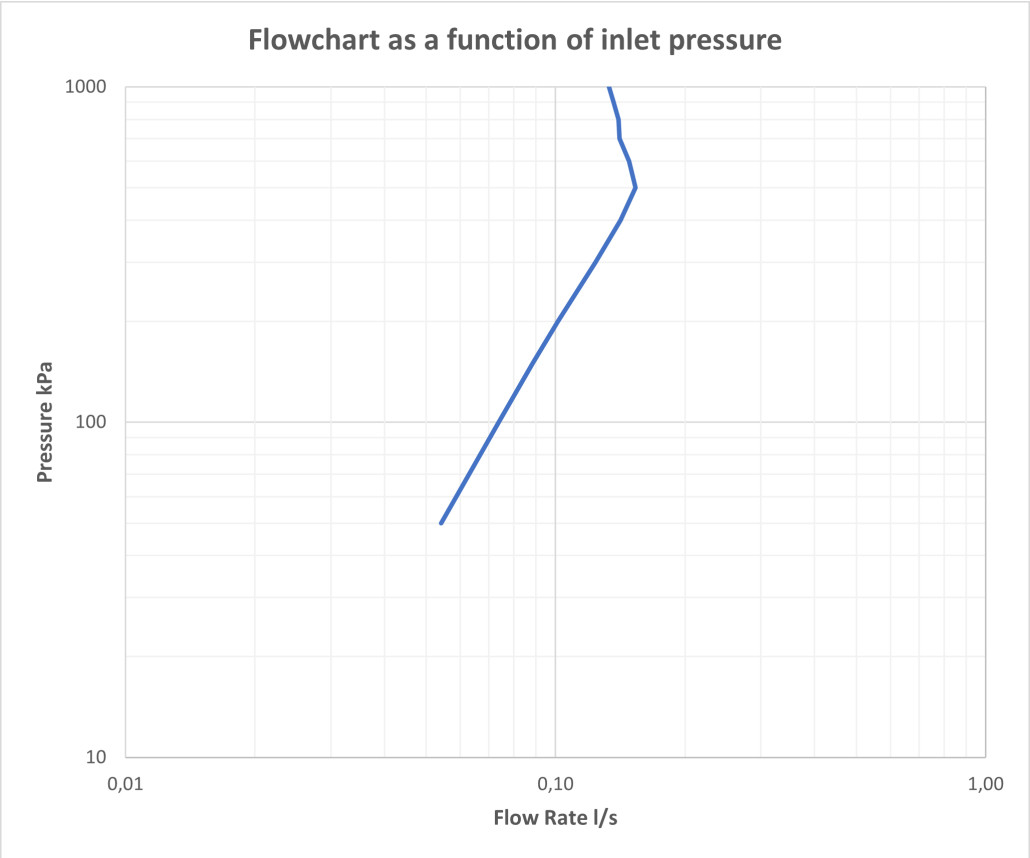

DATA

Pressure (kPa)	Flow lit/min	Flow lit/s
50	3,3	0,05
100	4,4	0,07
150	5,3	0,09
200	6,1	0,10
300	7,4	0,12
400	8,5	0,14
500	9,2	0,15
600	8,9	0,15
700	8,5	0,14
800	8,4	0,14
900	8,2	0,14
1000	8,0	0,13

Stockholm, Sweden 20240229